0 600 886 001
Issue ~~09-11~~
Stand 11-08-10

Fig.1/Abb.1

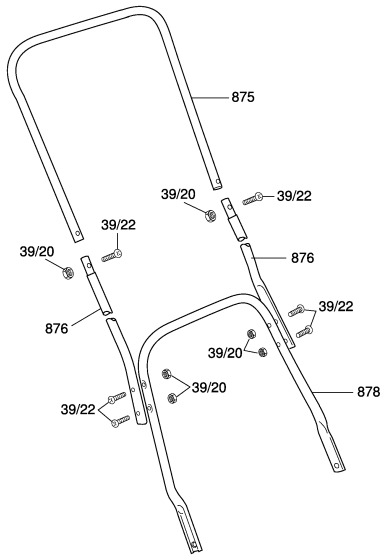

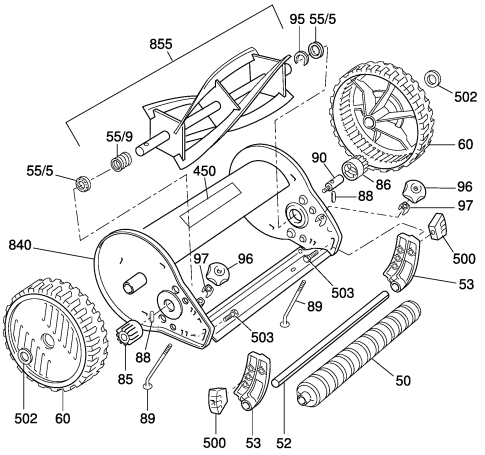

Modifications reserved
Anderungen vorbehalten
Modifications reservees
Salvo modificaciones

Моля, обърнете внимание: ремонтите, измененията и изпитването трябва да бъдат извършвани професионално.
Трябва да бъдат спазвани указанията за безопасност съгласно IEC, EN, VDE, AFNOR и други валидни в съответната страна
Правата за технически изменения и изменения на цената запазени. Информацията за продуктите и ценовите групи се

Състояние: 30.8.2012

Поз.	Бр	Каталожен №	Обозначение	Указания/предшестве	PG	
39/20	6	F 016 L35 329	ГАЙКА	M6 .	13	S
39/22	6	F 016 T46 339	ПАЛЕЦ	.	10	S
50	1	F 016 L57 431	РОЛКА	.	17	S
52	1	F 016 L57 265	ШПИНДЕЛ	.	15	S
53	2	F 016 L57 208	ПЛАСТИНА	.	12	S
55/5	2	F 016 L63 264	ЛАГЕР	.	16	S
55/9	1	F 016 L59 647	ПРУЖИНА	.	14	S
60	2	F 016 L57 274	ВИТЛО	.	24	S
85	1	F 016 L63 267	ПИНЬОН	.	17	S
86	1	F 016 L63 268	ПИНЬОН	.	17	S
88	2	F 016 L37 988	БЛОКИРОВКА	.	10	S
89	2	F 016 L63 269	БОЛТ	.	11	S
90	1	F 016 L57 198	АДАПТОР	.	16	S
95	1	F 016 L63 464	ОСИГУРИТЕЛ	.	13	S
96	2	F 016 L63 451	БУТОН	.	13	S
97	2	F 016 L63 452	ВОДЕЩ	.	13	S
450	1	F 016 L63 282	СТИКЕР	.	13	S
500	2	F 016 L66 135	СКОБА	.	16	S
502	2	F 016 L57 354	ЗЕГЕРКА	.	16	S
503	2	F 016 L11 371	БОЛТ С РЕЗБА	M6x25 MM .	11	S
840	1	F 016 102 820	КОРПУС	.	39	S
855	1	F 016 102 822	ШПИНДЕЛ	.	37	S
875	1	F 016 102 847	РЪКОХВАТКА	.	21	S
876	2	F 016 102 828	РЪКОХВАТКА	.	21	S
878	1	F 016 102 826	РЪКОХВАТКА	.	26	S

Поз.	Бр	Каталожен №	Обозначение	Указания/предшестве	PG	